HYUNDAI
CONSTRUCTION EQUIPMENT

MOVING YOU FURTHER

BANDGRÄVARE

HX210AL
HX210ANL

READY TO CHANGE YOUR WORLD

Bandgrävarna HX210AL och HX210ANL ingår i Hyundais nya A-serie: En ny generation av entreprenadmaskiner som uppfyller de europeiska utsläppsnivåerna enligt Steg V. Men det är långt ifrån allt! Utöver att uppfylla de lagstadgade kraven har Hyundai strävat efter en kundnöjdhet på en helt ny nivå med maximal prestanda och produktivitet, högre säkerhet, mer komfort och bättre hantering av drifttiden.

Med sin robusta konstruktion och smarta, prestandahöjande teknik öppnar dessa maskiner en värld av nya möjligheter där hela berg kan flyttas nästan utan ansträngning. Hög tid att uppleva Hyundai-effekten!

HYUNDAI
HYUNDAI
HX
210AL

Produktivitet och effektivitet

KRAFTFULL OCH BRÄNSLEEFFEKTIV FÖR ÖKAD PRODUKTIVITET

HX210AL och HX210ANL drivs av en robust Steg V-certifierad Cummins-motor med ett innovativt, integrerat efterbehandlingssystem som minskar både utsläppen och underhållsbehovet. Motorn levererar all kraft du behöver för krävande arbetsuppgifter och har dessutom litet underhållsbehov och enastående bränsleekonomi.

En rad smarta tekniska lösningar ingår för exakt hantering av motorstyrka och pumpflöde. Ett nytt EPFC-system (elektronisk pumpflödesreglering) förbättrar manövrerbarheten och sänker driftskostnaderna. En mängd kontroll- och övervakningsfunktioner hjälper dig att förbättra produktiviteten varje dag.

Motor
Den nya motorn Cummins B4.5 levererar mer styrka och prestanda med ett högsta vridmoment på 780 Nm – en ny standard för branschen. Liksom alla maskiner i A-serien har dessa grävmaskiner vårt allt-i-ett efterbehandlingssystem för avgaser som minskar utsläppen och bidrar till att motorn klarar kraven enligt EU:s steg V. Systemet behöver ingen EGR, vilket lett till högre driftsäkerhet och enklare underhåll. Det har även gjort det möjligt för oss att sänka driftskostnaderna tack vare bättre bränsleekonomi och längre serviceintervaller.

"Den smarta styrnings-tekniken är lätt att använda och gör att jag sparar både tid och pengar på alla jobb."

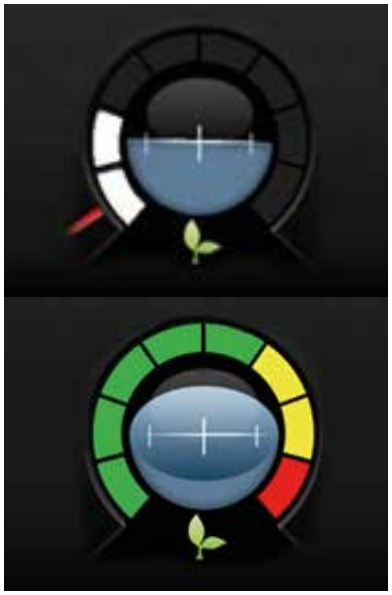

Automatisk avstängning av motorn
Motorn stängs av automatiskt när maskinen står stilla för att begränsa bränsleförbrukning och utsläpp. Olika driftlägen och tomgångstider kan väljas beroende på arbetsmiljön för ännu högre effektivitet.

Eco-mätare
Den här funktionen hjälper föraren att minska utsläppen och sänka driftskostnaderna genom att visa motorns arbetsbelastning och bränslebesparing.

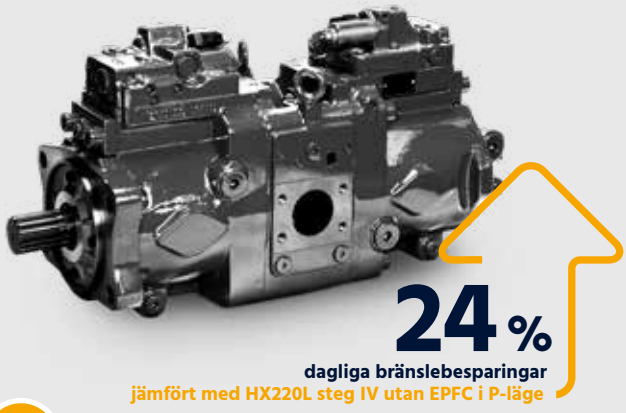

NYHET

NYHET

Lyftläge
Detta arbetsläge förbättrar precisionen och lyftkapaciteten genom att sänka varvtalet, aktivera en effektökning och höja pumpflödet.

EPFC (elektronisk pumpflödesreglering)
EPFC förbättrar finmanövreringen och sänker samtidigt bränsleförbrukningen. Systemet gör det möjligt för föraren att anpassa maskinen till den aktuella arbetsuppgiften och säkerställa optimal balans mellan kraft och precision.

Information om bränsleflöde
Genomsnittliga och senaste bränsleförbrukningsdata visas för att vägleda förarna mot en mer ekonomisk drift.

Eco Report
Funktionen Eco Report gör det enkelt för förarna att utveckla effektiva arbetsvanor genom att visa realtidsinformation om maskinens prestanda.

NYHET

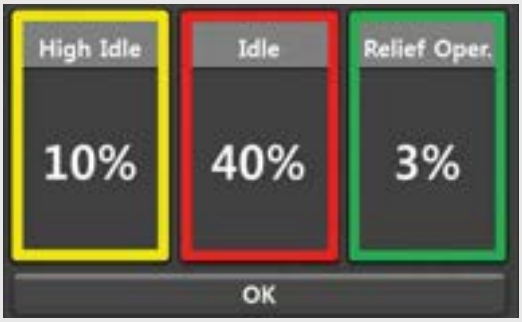

Hållbarhet

ALLTID REDO OCH BYGGD FÖR ATT HÅLLA

Som entreprenör behöver du veta att de investeringar som du gör i dag kommer att bidra till din verksamhet på sikt. Därför har vi genomgående prioriterat driftsäkerheten under utvecklingen av HX210AL och HX210ANL – hela vägen från konstruktion och tillverkning till kvalitetskontrollen. Vi har förbättrat motorns driftsäkerhet genom att ta bort EGR-ventilen och integrera en avgasefterbehandling i form av ett system som består av endast en modul som är lättare att underhålla. De övre och nedre ramkonstruktionerna är förstärkta för att klara arbeten med hög belastning och redskapen har grundligt testats under mycket krävande förhållanden.
Det övergripande målet är att minimera stilleståndstider och reparationer så att du håller tidtabellen, undviker oförutsedda kostnader och säkrar din lönsamhet.

Underrullar
Undervagnen har förstärkts med nio underrullar. Förutom att förbättra stabiliteten ger de mindre slitage på banden och minskar även risken för avkrängning och åtföljande skador på banden.

Sidoskydd
Maskinen kan som tillval utrustas med sidostötfångare som tar upp stötar på den yttre ramen och skyddar maskinen.

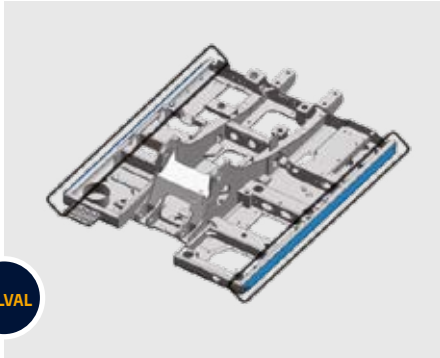

"Den är robust, pålitlig och alltid redo för nästa utmaning!"

Kylmodul
HX A-seriens maskiner har förbättrats med en hållbar och noggrant testad kylmodul som möjliggör högre produktivitet i krävande arbetsmiljöer.

Hyttstruktur
Hyttstrukturen är förstärkt med integralsvetsat, höghållfast stål med små inneboende spänningar. Hytten är certifierad enligt säkerhetsstandarderna ISO 12117-2 (ROPS, överrullningsskydd) och ISO 10262 nivå 2 (FOPS, skydd mot fallande objekt).

Förarkomfort

EN HYTT SOM UTFORMATS RUNT DIG

Hytten har utformats för att vara en bekväm arbetsmiljö som ökar produktiviteten och gör arbetet mindre tröttande. Den har en förstklassig stol och en genomtänkt layout där de viktigaste kontrollerna finns inom bekvämt räckhåll. En rad funktioner hjälper dig att anpassa hytten till dina behov, bland annat ett integrerat ljudsystem med radio, USB och aux-ingång som du kan använda för din underhållning under arbetsdagen. Den övergripande utformningen bygger på Hyundai-effekten – en värld av bekvämlighet där du har kontrollen.

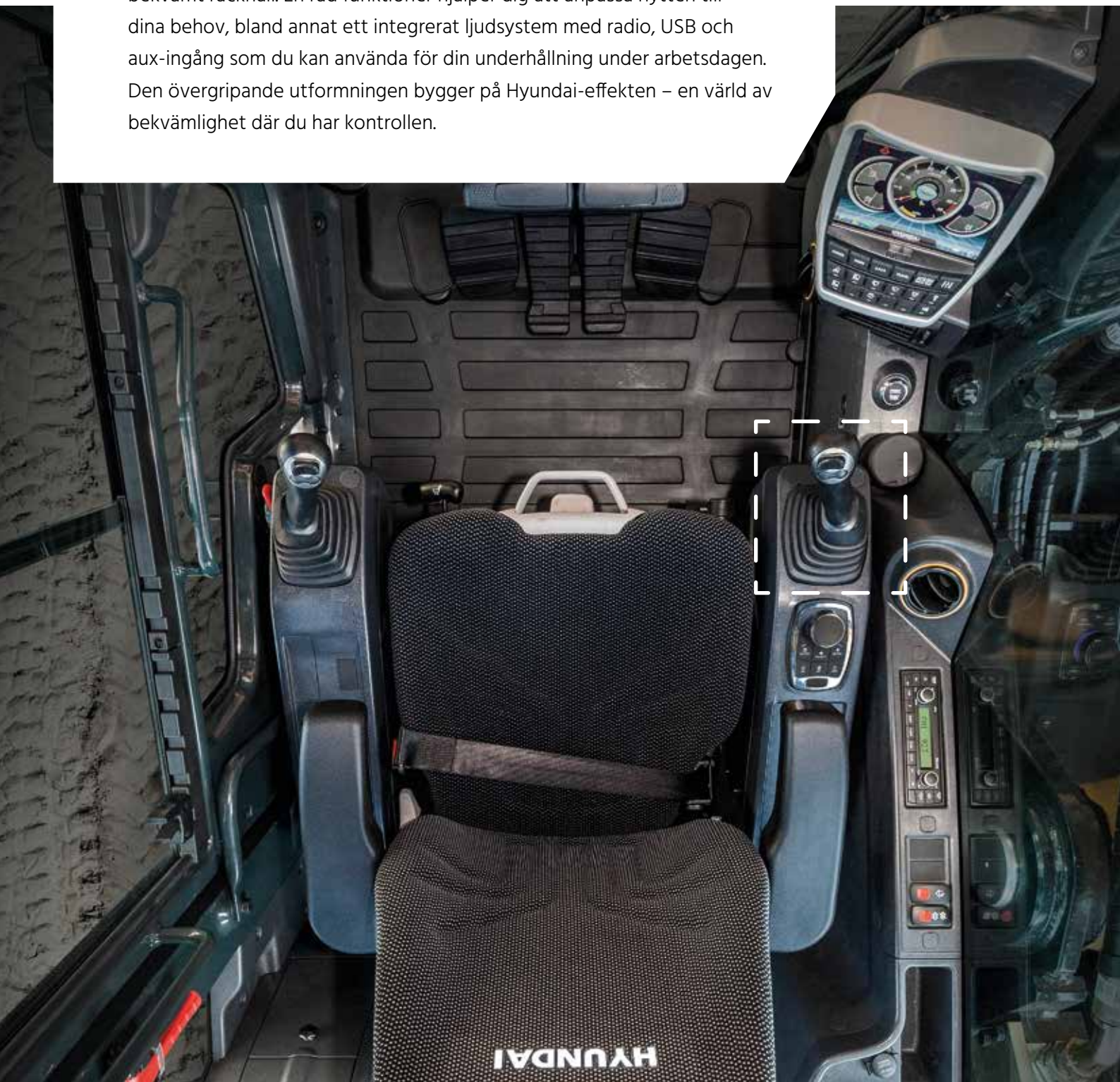

Key On Init Work Mode
Med den här funktionen kan föraren spara redskapets inställning så att maskinen automatiskt befinner sig i rätt arbetsläge när den startas på nytt.

Menyredigering av ägaren (OME)
Menyfunktionerna kan ställas in av maskinägaren som även kan bevilja eller begränsa åtkomst för maskinanvändarna genom att använda ett lösenord för att låsa eller låsa upp listan.

Inställningssystem för kombinationshastighet
Det här systemet gör att förarna kan balansera lastkänslighet och bomprioritet mot arm och sväng. Välj mellan fem nivåer av lastkänslighet för att justera det ursprungliga flödet för bom upp och arm in beroende på redskapets vikt. Tio nivåer av bomprioritet kan väljas för att balansera bomdriften mot arm och sväng.

Bred pekskärm
HX210AL och HX210ANL har en 8-tums pekskärm som är mycket enkel att läsa av. Alla indikatorer som visar maskinens status är centralt placerade i en grupp för enkel och effektiv kontroll.

Förbättrad sikt och åtkomst
Hyttdörrens öppna utformning ger föraren en klar och obehindrad sikt mot omgivningen utanför. Även dörrhandtaget har fått ny utformning som gör det säkrare och enklare att öppna dörren. Maskinens högra sida har också fått ny utformning som ger föraren bättre sikt över den nedre delen av grävmaskinens högra sida.

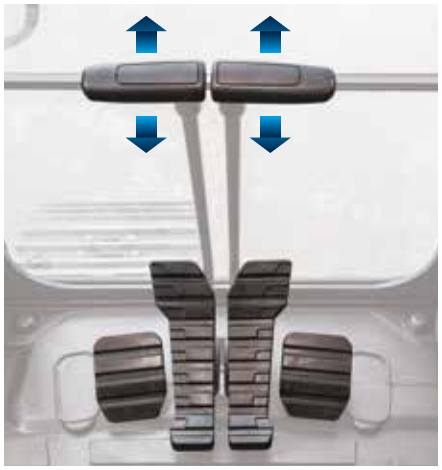

Straight Travel Pedal
Tillvalet Straight Travel Pedal ger högre komfort vid körning långa sträckor eller vid körning i kombination med redskapsarbete.

TILLVAL

Proportionellt system för hjälphydraulik
Det proportionella styrsystemet (tillval) kan användas med skjutreglage på grävspaken och ger föraren effektivare och bekvämare kontroll över arbetsverktygens hastighet, speciellt vid arbeten som kräver hög precision eller högsta hastighet. Alternativt kan styrningen av systemet flyttas till en pedal via inställningsmenyn.

Förfinad svängkontroll
Fin, dämpad svängning möjliggör smidiga rörelser i början och slutet av svängoperationer. Fin frisvängning minskar skakningar i lasten vid lyft.

TILLVAL

Miracast-anslutning
Miracast-systemet baseras på WiFi-funktionerna i förarens smartphone och ger föraren möjlighet att använda olika mobilfunktioner på bildskärmen, t.ex. navigera, surfa, lyssna på musik eller spela upp video. (Endast Android).

Vridknappsmodul
För högre komfort kan gasreglaget, fjärrstyrningen för luftkonditioneringen och instrumentgruppen manövreras med den integrerade vridknappsmodulen.

Säkerhet

SKYDD FÖR DINA MEDARBETARE OCH DIN UTRUSTNING

Små detaljer kan göra en enorm skillnad när det gäller säkerhet och trygghet. HX210AL och HX210ANL ger dig, dina arbetskamrater och din utrustning effektivt skydd runtom. Hytten möjliggör optimal sikt och AAVM-systemet (Advanced Around View Monitoring) ger dig full översikt över din omgivning. Genom att medverka till en olycksfri arbetsplats bidrar de här bandgrävarna till trygghet för förarna och högre produktivitet som är en del av Hyundai-effekten.

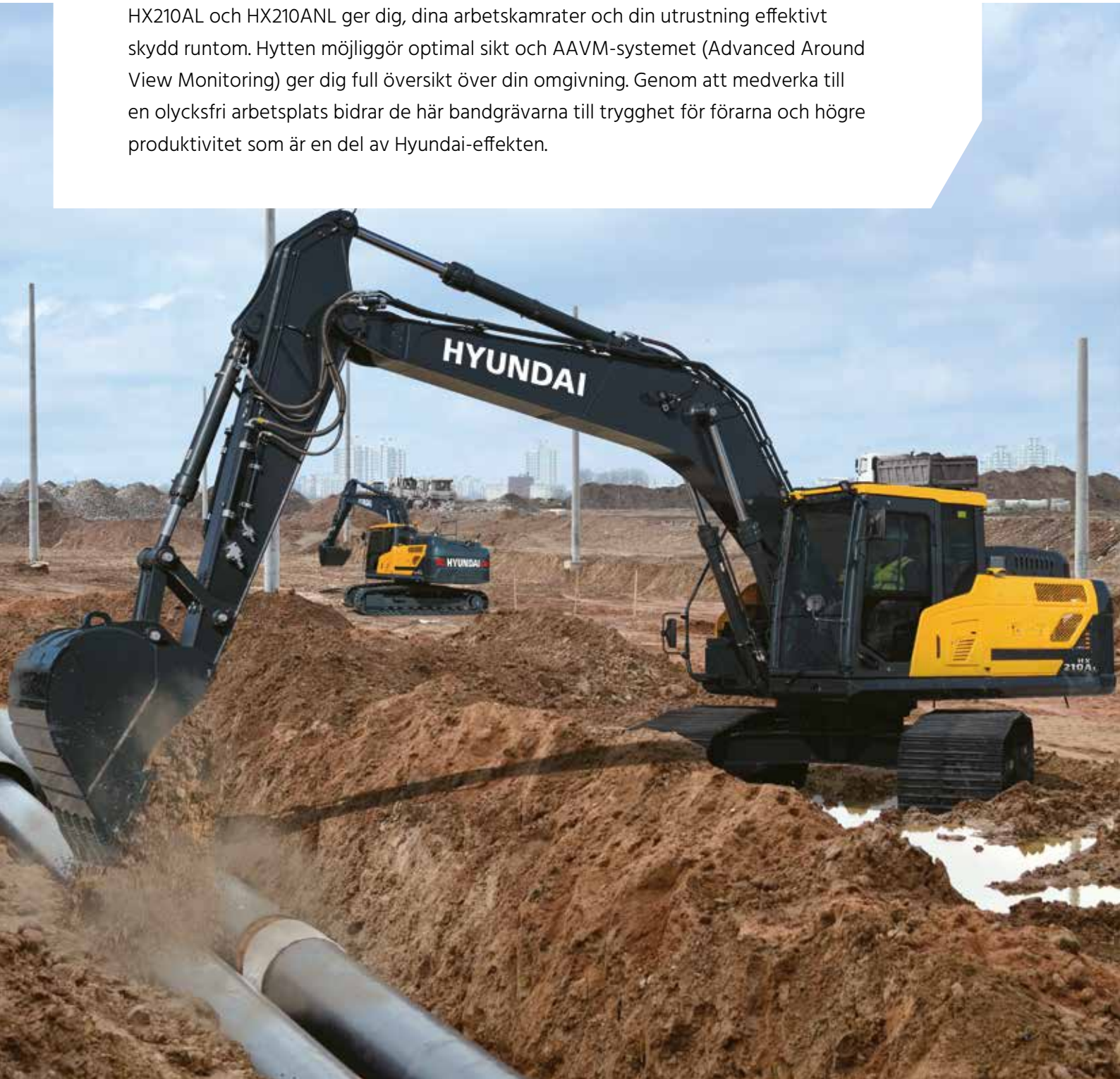

"Ny teknik har tillkommit för att skydda maskin-operatörerna och göra bygg-arbetsplatsen till en säkrare plats."

Bälteslarm
Förarna påminns om att spänna fast säkerhetsbältet genom ett akustiskt och optiskt larm.

Advanced Around View Monitoring (AAVM)
Kamerasystemet AAVM ger dig 360° synfält över din närmaste arbetsmiljö. Den innehåller också intelligent IMOD-teknik (intelligent detektering av rörliga objekt) som känner av och varnar dig när människor eller föremål kommer inom fem meter från maskinen.

Elektroniskt svängparkeringssystem NYHET
Svängbromsen styrs av en elektronisk ventil och ett styrsystem för högre säkerhet och effektivitet.

Automatiskt säkerhetslås
Det automatiska säkerhetslåset förhindrar oavsiktlig tändning. När låset är aktiverat styrs grävmaskinen inte av RCV-spaken.

NYHET

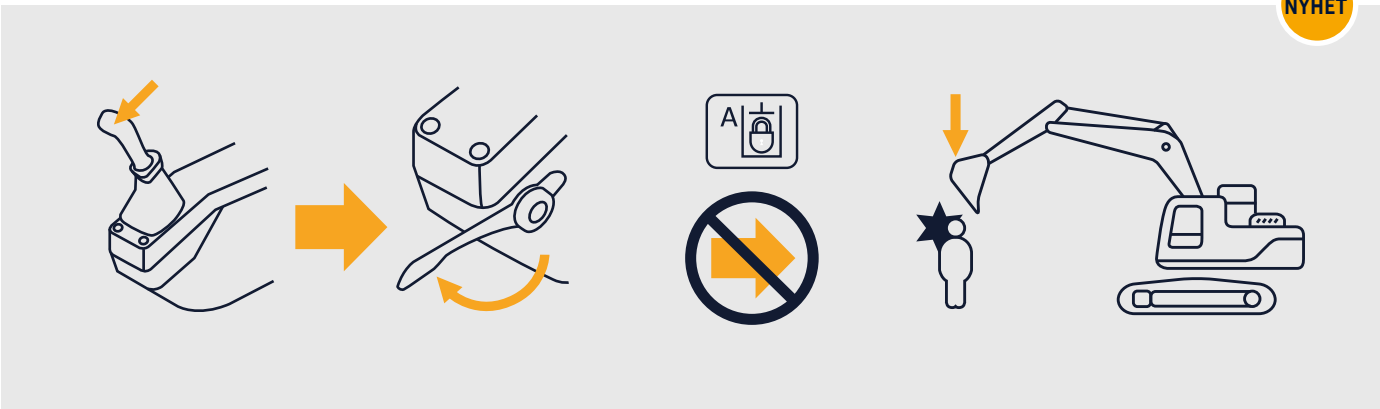

Service- och anslutningsbarhet

STÖD FÖR AVANCERAD DIAGNOSTIK OCH SERVICE

Den trygghet som följer med snabba och enkla servicearbeten är också en del av Hyundai-effekten. HX210AL och HX210ANL är utformade för bekvämast möjliga underhåll. Alla komponenter och material har optimerats för att säkerställa problemfri drift och lång livslängd. Hyundais innovativa Hi MATE telematiksystem gör det möjligt att övervaka alla maskinrörelser och prestandaindikatorer. Maskinen har maximal anslutningsbarhet för att möjliggöra en smart byggarbetsplats och bästa lönsamhet.

”Den nya, smarta tekniken gör det enkelt att hålla koll på underhållet och få extra stöd om jag behöver det.”

HCE-diagnostikverktyg (HCE-DT) app
Teknikerna kan trådlöst koppla upp sig mot maskinen på plats med en smartphone eller bärbar dator. En snabbkontroll kan utföras för att diagnostisera grundorsaken till ett fel eller för att felsöka felkoder. HCE-DT-appen hämtar maskin- och motordata från en kombinerad, molnbaserad plattform för att köra en felanalys i realtid. Denna funktion ökar antalet lyckade åtgärder vid första försöket i kombination med ECD.

Fleet-app
Hyundais nya Fleet-app ger dig all information du behöver för att hantera din flotta på ett effektivt och ekonomiskt sätt. Denna avancerade lösning baseras på telematik och använder enkel grafik och viktiga prestandadata för en smart fleet management.

Uppgraderat lock för ureatanken
Ureatankens lock har uppgraderats till en fullt öppnande typ som gör påfyllningen bekvämare.

200 %
bättre

Bränslefilter med längre livslängd
Bränslefiltrets serviceintervall har ökats från 500 timmar till 1 000 timmar. När diesel-partikelfiltret DPF behöver rengöras visas en felindikering. Därmed elimineras behovet av regelbunden askrengöring.

HiMATE

Ökad effektivitet och prestanda

För maximal bekvämlighet och säkerhet är HX210AL och HX210ANL utrustade med Hyundais exklusiva Hi MATE fjärrsystem för fleet management som använder mobil datateknik för service och kundstöd på högsta nivå. Du kan övervaka din utrustning var du än befinner dig via tillhörande webbplats eller mobilapp som ger dig åtkomst till arbetsparametrar som motorns totala drifttimmar, maskinutnyttjande, aktuella arbetstimmar, bränsleförbrukning och maskinens plats.

TILLVAL

ECD (motoransluten diagnostik)
ECD ger råd vid felsökning samt anpassat stöd för service och reservdelar från Cummins Quick Serve. Serviceteknikerna får stöd i form av fjärr-diagnostikrapporter som ger dem möjlighet att förbereda sig inför platsbesök och ta med rätt verktyg.

NYHET

Ökad produktivitet
Hi MATE sänker kostnaderna och förbättrar produktiviteten genom att tillhandahålla information som servicetider, tomgångstider och bränsleförbrukning. Servicevarningar möjliggör bättre underhållsplanering.

Övervaka dina maskiner
Hi MATE-systemets platsinformation i realtid möjliggör bättre och bekvämare övervakning av din utrustning. Du kan när som helst och var du än befinner dig logga in på Hi MATE:s webbplats eller mobilapp och se dina maskiner. Du kan ta emot data online, via e-post eller direkt på din mobilenhet.

Förbättra säkerheten
Skydda din utrustning mot stöld och obehörig användning. Hi MATE:s geofencing-varningar meddelar dig automatiskt när en maskin lämnar en förbestämd zon.

Service och garantier

BÄSTA SÄTTET ATT SKYDDA DIN INVESTERING

Njut av den säkra känslan av den omfattande garantin när du köper din maskin från EMSG Sverige AB.

Hyundai originaldelar, tillbehör och garantiprogram har utformats speciellt för att ge din maskin ett heltäckande skydd. De förlänger drifttiden och ser till att din utrustning behåller den prestanda, komfort och bekvämlighet som de byggts för.

Hyundai utvecklar varje maskin till de högsta standarderna av kvalitet och hållbarhet.

Bränslefilter
Hyundai bränslefilter har rätt filtreringsgrad så att motorn hålls ren. De är utformade för att uppfylla och överträffa motortillverkarens krav på vattenavskiljning och smutsfiltrering, vilket förlänger motorns livslängd.

Hyundai originaldelar
Hyundai originaldelar har samma konstruktion som de delar som var monterade i din maskin när den lämnade fabriken. De genomgår rigorösa kvalitetskontroller och tester för att säkerställa att de uppfyller Hyundais stränga krav på kvalitet och hållbarhet. Förutom att minimera driftstoppen bidrar de även till högsta prestanda vid alla arbetsuppgifter.

Maskiner att lita på

När du väljer originalreservdelar kan du vara säker på att du får valuta för pengarna. Vi erbjuder även godkända alternativ till ädre modeller. Allt för att du som kund ska kunna hålla maskinen driftsäker på ett ekonomiskt sätt.

Tack vare ett optimerat reservdelslager kan vi erbjuda snabba leveranser. Centrallagren hos våra leverantörer finns i Europa, vilket innebär att vi kan ha reservdelen inom 24 timmar. Den korta leveranstiden garanterar kortast möjliga driftstopp på din maskin.

Eftermarknadssatser
Du kan beställa olika eftermarknadssatser från Hyundai hos oss. Ett exempel är detta AAVM-system som förbättrar säkerheten i och runt din arbetsmiljö.

Service och underhåll

En maskin från Hyundai är av högsta kvalitet, byggd för en bekymmersfri drift och en lönsam verksamhet. För att maskinen ska vara i toppskick behöver du göra regelbunden service och underhåll av maskinen.

Vi är specialister på entreprenadmaskinerna från Hyundai och finns på plats för att säkerställa bästa service till våra kunder. Service utförs alltid av kompetenta tekniker på våra autkoriserade verkstäder.

Serviceavtal
När du tecknar serviceavtal hos oss ser vi till att maskinen fungerar optimalt. Här är några av fördelarna med vårt serviceavtal:

- Allt ingår (filter, olja, smörjmedel etc)
- Rabatt på service och reservdelar
- Fast kostnad, inga obehagliga överraskningar
- Proaktiv maskinanalys via Hi-MATE övervakning
- Årligt oljeprov ingår
- Maskinens andrahandsvärde ökar

Rundtur

HX210AL/ HX210ANL

Produktivitet och effektivitet

- Fyrcylindrig motor utan EGR med högt vridmoment (bäst i klassen) NYHET
- Eco Report NYHET
- Elektronisk pumpflödesreglering (EPFC) NYHET
- Lyftläge NYHET
- Information om bränsleflöde
- Eco-mätare
- Automatisk motoravstängning

Servicebarhet

- Motoransluten diagnostik (ECD) NYHET
- Hi-MATE telematiksystem
- Bränslefilter med fördubblad livslängd (1 000 timmar)
- Uppgraderat lock för ureatanken
- Fleet-app
- Ansluten diagnostik

Hållbarhet

- Sidoskydd TILLVAL
- FOPS/ROPS-hytt
- Förstärkt övre och nedre konstruktion
- Förstärkta redskap
- Hållbar kylmodul

Förarkomfort

- Key On Init Work Mode NYHET
- Straight Travel Pedal
- Proportionellt system för hjälphydraulik TILLVAL
- Val mellan 2-vägs proportionell RCV och pedalmanövrering TILLVAL
- Förfinad svängkontroll (dämpad/fri) TILLVAL
- 8-tums pekskärm
- Jograttmodul
- Menyredigering av ägaren (OME)
- System för kombinationshastighet

Högre

- Automatiskt säkerhetslås NYHET
- Elektronisk svängparkeringsbroms NYHET
- AAVM-kamerasystem
- Bälteslarm

READY TO CHANGE YOUR WORLD

Hyundais bandgrävare är utformade för att ge förarna bättre arbetsförhållanden och leverera den ultimata ägarupplevelsen. Minsta detalj är noggrant finjusterad för att passa dina behov på fältet och ge högre säkerhet och komfort, högre produktivitet, maximal drifttid och enkel service. Allt detta är en del av Hyundai-effekten.

SPECIFIKATIONER

MOTOR

Tillverkare/modell	CUMMINS/B4.5
Typ	Fyrcylindrig, vattenkyld, fyrtakts, turboladdad, laddluftkyld, direktinsprutad, elektroniskt styrd dieselmotor
Bruttoeffekt	129 kW (173 hk) vid 2 200 varv/min
Nettoeffekt	127 kW (170 hk) vid 2 200 varv/min
Maximal effekt	142 kW (190 hk) vid 2 000 varv/min
Max. vridmoment	780 Nm (575 lb. ft) vid 1 500 varv/min
Slagvolym	4,5 l (275 cu in)

HYDRAULSYSTEM

HUVUDPUMP	
Typ	Variabla deplacementkolvpumpar med tandemaxlar
Max. flöde	2 × 234 l/min
Sekundärpump för pilotkrets	Kugghjulspump

Korsavkännande och bränslebesparande pumpsystem.

HYDRAULMOTORER	
Körning	Axialkolvmotor med två hastigheter, bromsventil och parkeringsbroms
Sväng	Axialkolvmotor med automatisk broms
INSTÄLLNING AV AVLASTNINGSVENTIL	
Redskapskretsar	350 kgf/cm² (4 980 psi)
Körning	350 kgf/cm² (4 980 psi)
Effektförstärkning (bom, arm, skopa)	380 kgf/cm² (5 400 psi)
Svängkrets	290 kgf/cm² (4 125 psi)
Pilotkrets	40 kgf/cm² (570 psi)
Serviceventil	Installerad
HYDRAULCYLINDRAR	
Antal cylindrar diameter x slag	Bom: Ø120×1 290 mm
	Arm: Ø140×1 510 mm
	Skopa: Ø120×1 055 mm

** Hyundai Bio Hydraulic Oil (HBHO) tillgänglig.*

DRIVNING OCH BROMSAR

Körmetod	Helt hydrostatisk typ
Körmotor	Axialkolvmotor, sko-konstruktion
Reduktionssystem	Planetreduktionsväxel
Maximal dragning med dragstång	20 800 kgf (45 860 lbf)
Max. körhastighet (hög/låg)	5,8 km/h (3,6 mph)/3,7 km/h (2,3 mph)
Backtagningsförmåga	35° (70 %)
Parkeringsbroms	Våta bromsskivor

STYRNING

Pilottrycksdrivna styrspakar och pedaler med löstagbar arm för användning nästan utan ansträngning.	
Pilotstyrning	Två styrspakar med en säkerhetsspak (vänster): Sväng och arm, bom och skopa
Körning och styrning	Två spakar med pedaler
Gasreglage för motor	Elektriskt, vredtyp

SVÄNGSYSTEM

Svängmotor	Axialkolvmotor med fast deplacement
Svängreduktion	Planetreduktionsväxel
Smörjning av svänglager	Fettbad
Svängbroms	Våta bromsskivor
Svänghastighet	12 varv/min

VOLYMER

	liter	US gal	UK gal
Bränsletank	400	106	88
Motorkylvätska	40	10,6	8,8
Motorolja	23,1	6,1	5,1
Svänganordning	6,2	1,64	1,36
Slutväxel (vardera)	4,5	1,2	1
Hydraulsystem (inklusive tank)	275	72,6	60,5
Hydrauloljetank	155	40,9	34,1
DEF/AdBlue®	48	12,6	10,5

UNDERVAGN

Centrumram	X-formad
Bandram	Femsidig lådsektion
Antal skor på varje sida	49 EA
Antal överrullar på varje sida	2 EA
Antal underrullar på varje sida	9 EA
Antal bandstöd på varje sida	2 EA

ARBETSVIKT (UNGEFÄRLIG)

Arbetsvikt inklusive 5 650 mm (18' 6") bom; 2 920 mm (9' 7") arm; SAE rågad 0,92 m³ (1,20 yd³) skopa, smörjmedel, kylvätska, full bränsletank, full hydrauloljetank och all standardutrustning.

ARBETSVIKT

Bandplattor		Arbetsvikt		Marktryck
Typ	Bredd mm (in)	kg (lb)		kgf/cm² (psi)
Tre kammar	500 (20")	HX210ANL	22 800 [50 270]	0,58 (8,29)
	600 (24")	HX210AL	22 150 (48 830)	0,47 (6,71)
		HX210ANL	22 900 (50 490)	0,49 (6,93)
	700 (28")	HX210AL	22 620 (49 870)	0,41 (5,87)
	800 (32")	HX210AL	22 890 (50 460)	0,37 (5,20)
	900 (36")	HX210AL	23 170 (51 080)	0,33 (4,68)
Två kammar	700 (28")	HX210AL	22 880 (50 440)	0,42 (5,94)

LUFTKONDITIONERINGSSYSTEM

Luftkonditioneringssystemet innehåller fluorerat köldmedium med växthusgaser, R134a (GWP = 1 430). Systemet innehåller 0,80 kg köldmedium, vilket motsvarar 1,14 ton CO_2-ekvivalenter.

MÅTT OCH RÄCKVIDD

MÅTT FÖR HX210AL/HX210ANL MONOBOM

5,65 m (18' 6") BOM och 2,0 m (6' 7"), 2,4 m (7' 10"), 2,92 m (9' 7") och 3,9 m (12' 10") ARM

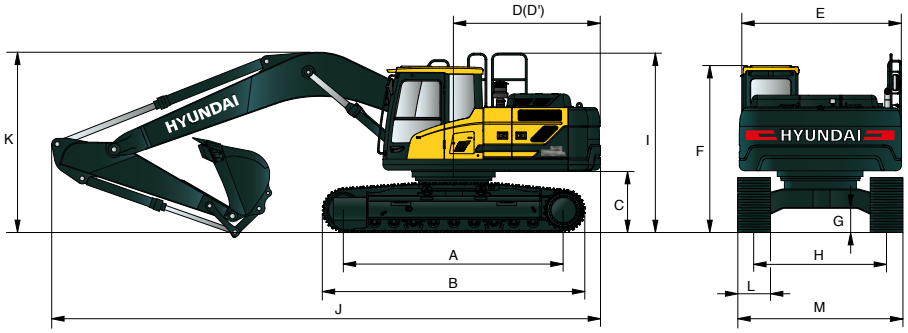

Enhet: mm (ft. in.)

A	**C/c-mått undervagn**		3 650 (12' 0")
B	**Totallängd larvband**		4 404 (14' 4")
C	**Motviktens markfrigång**		1 060 (3' 6")
D	**Bakdelens svängradie**		2 850 (9' 4")
D'	**Bakdelens längd**		2 770 (9' 1")
E	**Övervagnens totalbredd**		2 530 (8' 3")
F	**Hyttens totalhöjd**		3 000 (9' 8")
G	**Min. markfrigång**		470 (1' 7")
H	**Spårvidd**	**HX210AL**	2 390 (7' 10'')
		HX210ANL	2 000 (6' 7'')
I	**Skyddsräckets totalhöjd**		3 210 (10' 5")

* Detta värde inkluderar kammarnas storlek.

	Bomlängd	5 650 (18' 6")			
	Armlängd	2 000 (6' 7")	2 4000 (7' 10")	2 920 (9' 7")	3 900 (12' 10")
J	**Totallängd**	9 650 (31' 8")	9 570 (31' 5")	9 510 (31' 2")	9 480 (31' 1")
K	**Bommens totalhöjd**	3 250 (10' 8")	3 170 (10' 5")	3 100 (10' 2")	3 500 (11' 6")

HX210AL

L	**Bandplattornas bredd**	TRE KAMMAR				TVÅ KAMMAR
		600 (24")	700 (28")	800 (32")	900 (35")	700 (28")
M	**Totalbredd**	2 990 (9' 10")	3 090 (10' 2")	3 190 (10' 6")	3 290 (10' 10")	3 090 (10' 2")

HX210ANL

L	**Bandplattornas bredd**	TRE KAMMAR	
		500 (20")	600 (24")
M	**Totalbredd**	2 555 (8' 5")	2 655 (8' 9")

RÄCKVIDD FÖR HX210AL/HX210ANL MONOBOM

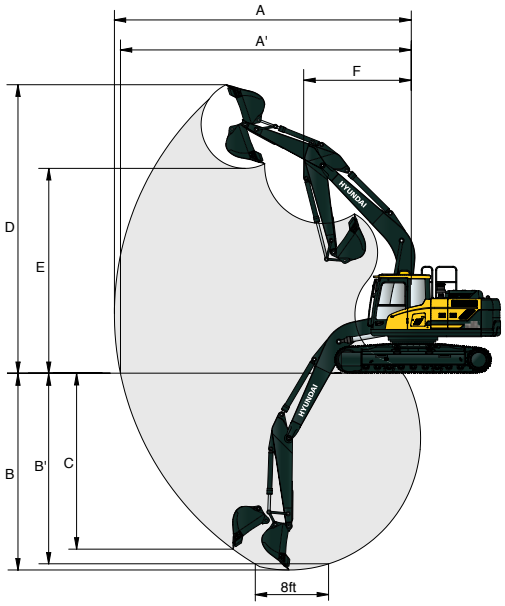

Enhet: mm (ft. in.)

Bomlängd		5 650 (18' 6")			
Armlängd		2 000 (6' 7")	2 400 (7' 10")	2 920 (9' 7")	3 900 (12' 10")
A	**Maximal räckvidd vid grävning**	9 140 (30' 0")	9 500 (31' 2")	9 960 (32' 8")	10 900 (35' 9")
A'	**Max. räckvidd vid grävning på marken**	8 960 (29' 5")	9 340 (30' 8")	9 800 (32' 2")	10 750 (35' 3")
B	**Maximal Grävdjup**	5 750 (18' 10")	6 150 (20' 2")	6 640 (21' 9")	7 610 (25' 0")
B'	**Max. grävdjup (8' plan botten)**	5 520 (18' 1")	5 950 (19' 6")	6 470 (21' 3")	7 460 (24' 6")
C	**Max. grävdjup vid vertikal mur**	5 320 (17' 5")	5 780 (19' 0")	6 250 (20' 6")	6 940 (22' 9")
D	**Maximal grävhöjd**	9 270 (30' 5")	9 500 (31' 2")	9 740 (31' 11")	10 310 (33' 10")
E	**Maximal tipphöjd**	6 450 (21' 2")	6 660 (21' 10")	6 900 (22' 8")	7 470 (24' 6")
F	**Min. svängradie**	3 710 (12' 2")	3 630 (11' 11")	3 580 (11' 9")	6 850 (22' 6")

MÅTT OCH RÄCKVIDD

MÅTT FÖR HX210AL/HX210ANL TVÅDELAD BOM

5,65 m (18' 6") tvådelad BOM och 2,0 m (6' 7"); 2,4 m (7' 10") och 2,92 m (9' 7") ARM

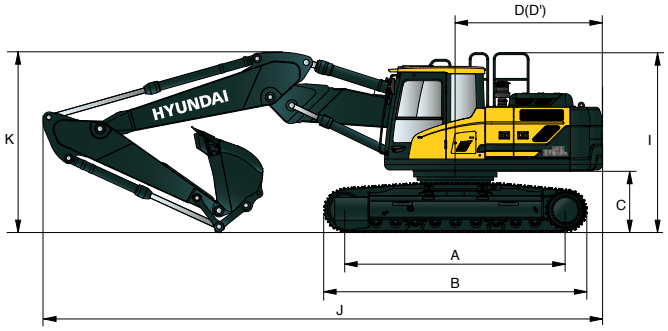

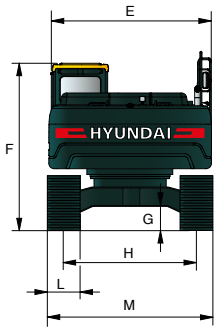

Enhet: mm (ft. in.)

A	**C/c-mått undervagn**		3 650 (12' 0")
B	**Totallängd larvband**		4 404 (14' 4")
*C	**Motviktens markfrigång**		1 060 (3' 6")
D	**Bakdelens svängradie**		2 850 (9' 4")
D'	**Bakdelens längd**		2 770 (9' 1")
E	**Övervagnens totalbredd**		2 530 (8' 3")
*F	**Hyttens totalhöjd**		3 000 (9' 8")
*G	**Min. markfrigång**		470 (1' 7")
H	**Spårvidd**	**HX210AL**	2 390 (7' 10'')
		HX210ANL	2 000 (6' 7'')
I	**Skyddsräckets totalhöjd**		3 210 (10' 5")

* Detta värde inkluderar kammarnas storlek.

	Bomlängd	5 650 tvådelad (18' 6")		
	Armlängd	2 000 (6' 7")	2 4000 (7' 10")	2 920 (9' 7")
J	**Totallängd**	9 650 (31' 8")	9 550 (31' 4")	9 520 (31' 3")
*K	**Bommens totalhöjd**	3 200 (10' 6")	3 000 (9' 10")	3 030 (9' 11")

HX210AL

L	**Bandplattornas bredd**	TRE KAMMAR				TVÅ KAMMAR
		600 (24")	700 (28")	800 (32")	900 (35")	700 (28")
M	**Totalbredd**	2 990 (9' 10")	3 090 (10' 2")	3 190 (10' 6")	3 290 (10' 10")	3 090 (10' 2")

HX210ANL

L	**Bandplattornas bredd**	TRE KAMMAR	
		500 (20")	600 (24")
M	**Totalbredd**	2 555 (8' 5")	2 655 (8' 9")

RÄCKVIDD FÖR HX210AL/HX210ANL TVÅDELAD BOM

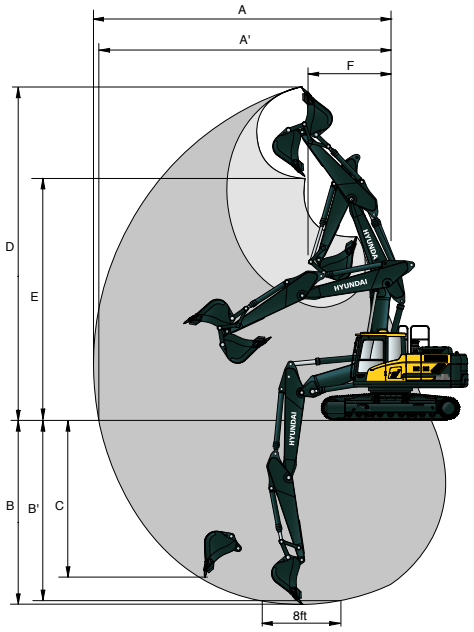

Enhet: mm (ft. in.)

Bomlängd		5 650 tvådelad (18' 6")		
Armlängd		2 000 (6' 7")	2 400 (7' 10")	2 920 (9' 7")
A	**Maximal räckvidd vid grävning**	9 120 (29' 11")	9 530 (31' 3")	10 020 (32' 10")
A'	**Max. räckvidd vid grävning på marken**	8 940 (29' 4")	9 360 (30' 9")	9 860 (32' 4")
B	**Maximal grävdjup**	5 480 (18' 0")	5 890 (19' 4")	6 400 (21' 0")
B'	**Max. grävdjup (8' plan botten)**	5 360 (17' 7")	5 770 (18' 11")	6 300 (20' 8")
C	**Max. grävdjup vid vertikal mur**	4 560 (15' 0")	4 990 (16' 4")	5 530 (18' 2")
D	**Maximal grävhöjd**	10 300 (33' 10")	10 670 (35' 0")	11 080 (36' 4")
E	**Maximal tipphöjd**	7 390 (24' 3")	7 740 (25' 5")	8 160 (26' 9")
F	**Min. svängradie**	2 870 (9' 5")	2 670 (8' 9")	2 540 (8' 4")

LYFTKAPACITET

Nominellt över framdelen Nominellt över sidan eller 360 grader

HX210AL MONOBOM

Bom 5,65 m (18' 6")/Arm 2,0 m (6' 7")/CWT 3 800 kg (8 380 lb) /Bandplatta 800 mm (32") tre kammar

Lyftpunkts-höjd m (ft)		Lyftpunktsradie								Vid max. räckvidd		
		3,0 m (9,8 ft)		4,5 m (14,8 ft)		6,0 m (19,7 ft)		7,5 m (24,6 ft)		Kapacitet		Räckvidd
												m (ft)
7,5 m	kg									*5 720	*5 720	4,96
(24,6 ft)	lb									*12 610	*12 610	(16,3)
6,0 m	kg					*5 470	5 230			*5 550	4 790	6,32
(19,7 ft)	lb					*12 060	11 530			*12 240	10 560	(20,7)
4,5 m	kg			*6 860	*6 860	*5 810	5 110			*5 600	3 920	7,11
(14,8 ft)	lb			*15 120	*15 120	*12 810	11 270			*12 350	8 640	(23,3)
3,0 m	kg			*8 680	7 370	*6 550	4 900	5 470	3 530	5 450	3 520	7,52
(9,8 ft)	lb			*19 140	16 250	*14 440	10 800	12 060	7 780	12 020	7 760	(24,7)
1,5 m	kg					*7 290	4 710	5 390	3 460	5 280	3 390	7,61
(4,9 ft)	lb					*16 070	10 380	11 880	7 630	11 640	7 470	(25,0)
Marklinje	kg			*10 590	6 850	7 370	4 590			6 100	3 480	7,40
	lb			*23 350	15 100	16 250	10 120			13 450	7 670	(24,3)
-1,5 m	kg			*10 320	6 870	7 360	4 580			6 100	3 870	6,85
(-4,9 ft)	lb			*22 750	15 150	16 230	10 100			13 450	8 530	(22,5)
-3,0 m	kg	*12 600	*12 600	*9 240	7 000					*6 790	4 860	5,87
(-9,8 ft)	lb	*27 780	*27 780	*20 370	15 430					*14 970	10 710	(19,3)
-4,5 m	kg											
(-14,8 ft)	lb											

Bom 5,65 m (18' 6")/Arm 2,4 m (7' 10")/CWT 3 800 kg (8 380 lb)/Bandplatta 800 mm (32") tre kammar

Lyftpunkts-höjd m (ft)		Lyftpunktsradie								Vid max. räckvidd		
		3,0 m (9,8 ft)		4,5 m (14,8 ft)		6,0 m (19,7 ft)		7,5 m (24,6 ft)		Kapacitet		Räckvidd
												m (ft)
7,5 m	kg									*4 900	*4 900	5,55
(24,6 ft)	lb									*10 800	*10 800	(18,2)
6,0 m	kg					*5 010	*5 010			*4 430	4 290	6,79
(19,7 ft)	lb					*11 050	*11 050			*9 770	9 460	(22,3)
4,5 m	kg			*6 310	*6 310	*5 450	5 140	*4 610	3 600	*4 300	3 580	7,53
(14,8 ft)	lb			*13 910	*13 910	*12 020	11 330	*10 160	7 940	*9 480	7 890	(24,7)
3,0 m	kg			*8 130	7 460	*6 240	4 920	*5 450	3 530	*4 380	3 240	7,92
(9,8 ft)	lb			*17 920	16 450	*13 760	10 850	*12 020	7 780	*9 660	7 140	(26,0)
1,5 m	kg			*9 720	7 020	*7 050	4 700	5 370	3 440	*4 650	3 130	8,01
(4,9 ft)	lb			*21 430	15 480	*15 540	10 360	11 840	7 580	*10 250	6 900	(26,3)
Marklinje	kg			*10 470	6 820	7 340	4 570	5 310	3 370	5 020	3 200	7,8
	lb			*23 080	15 040	16 180	10 080	11 710	7 430	11 070	7 050	(25,6)
-1,5 m	kg	*11 180	*11 180	*10 420	6 800	7 300	4 530			5 530	3 510	7,29
(-4,9 ft)	lb	*24 650	*24 650	*22 970	14 990	16 090	9 990			12 190	7 740	(23,9)
-3,0 m	kg	*13 470	*13 470	*9 600	6 900	*7 030	4 610			*6 400	4 270	6,38
(-9,8 ft)	lb	*29 700	*29 700	*21 160	15 210	*15 500	10 160			*14 110	9 410	(20,9)
-4,5 m	kg			*7 230	7 200					*6 450	*6 450	4,85
(-14,8 ft)	lb			*15 940	15 870					*14 220	*14 220	(15,9)

1. Lyftkapaciteten baseras på ISO 10567.
2. HX A-seriens lyftkapacitet överstiger inte 75 % av tipplasten då maskinen står på fast, plan mark eller 87 % av dem maximala hydrauliska kapaciteten.
3. Lyftpunkten är skopans svängmonteringstapp på armen (utan skopans massa).
4. (*) anger att lasten begränsas av den hydrauliska kapaciteten.
5. Varning: Observera lokala föreskrifter och instruktioner för lyftoperationer.

LYFTKAPACITET

Nominellt över framdelen Nominellt över sidan eller 360 grader

HX210AL MONOBOM

Bom 5,65 m (18' 6")/Arm 2,92 m (9' 7")/CWT 3 800 kg (8 380 lb)/Bandplatta 800 mm (32") tre kammar

Lyftpunkts-höjd m (ft)		Lyftpunktsradie										Vid max. räckvidd		
		1,5 m (4,9 ft)		3,0 m (9,8 ft)		4,5 m (14,8 ft)		6,0 m (19,7 ft)		7,5 m (24,6 ft)		Kapacitet		Räckvidd
														m (ft)
7,5 m	kg							*4 250	*4 250			*3 190	*3 190	6,24
(24,6 ft)	lb							*9 370	*9 370			*7 030	*7 030	(20,5)
6,0 m	kg							*4 440	*4 440			*2 920	*2 920	7,36
(19,7 ft)	lb							*9 790	*9 790			*6 440	*6 440	(24,1)
4,5 m	kg							*4 950	*4 950	*4 730	3 630	*2 840	*2 840	8,05
(14,8 ft)	lb							*10 910	*10 910	*10 430	8 000	*6 260	*6 260	(26,4)
3,0 m	kg					*7 370	*7 370	*5 790	4 940	*5 090	3 530	*2 880	*2 880	8,41
(9,8 ft)	lb					*16 250	*16 250	*12 760	10 890	*11 220	7 780	*6 350	*6 350	(27,6)
1,5 m	kg					*9 140	7 070	*6 690	4 700	5 350	3 410	*3 040	2 830	8,49
(4,9 ft)	lb					*20 150	15 590	*14 750	10 360	11 790	7 520	*6 700	6 240	(27,9)
Marklinje	kg			*6 220	*6 220	*10 180	6 790	7 310	4 530	5 260	3 320	*3 360	2 880	8,30
	lb			*13 710	*13 710	*22 440	14 970	16 120	9 990	11 600	7 320	*7 410	6 350	(27,2)
-1,5 m	kg	*6 700	*6 700	*10 680	*10 680	*10 430	6 710	7 230	4 450	5 230	3 290	*3 920	3 120	7,82
(-4,9 ft)	lb	*14 770	*14 770	*23 550	*23 550	*22 990	14 790	15 940	9 810	11 530	7 250	*8 640	6 880	(25,7)
-3,0 m	kg	*11 310	*11 310	*14 370	13 210	*9 920	6 770	7 260	4 490			*5 050	3 690	6,98
(-9,8 ft)	lb	*24 930	*24 930	*31 680	29 120	*21 870	14 930	16 010	9 900			*11 130	8 140	(22,9)
-4,5 m	kg			*11 800	*11 800	*8 290	6 980					*6 180	5 110	5,63
(-14,8 ft)	lb			*26 010	*26 010	*18 280	15 390					*13 620	11 270	(18,5)

Bom 5,65 m (18' 6")/Arm 3,9 m (12' 10")/CWT 3 800 kg (8 380 lb)/Bandplatta 800 mm (32") tre kammar

Lyftpunkts-höjd m (ft)		Lyftpunktsradie												Vid max. räckvidd		
		1,5 m (4,9 ft)		3,0 m (9,8 ft)		4,5 m (14,8 ft)		6,0 m (19,7 ft)		7,5 m (24,6 ft)		9,0 m (29,5 ft)		Kapacitet		Räckvidd
																m (ft)
7,5 m	kg													*2 200	*2 200	7,47
(24,6 ft)	lb													*4 850	*4 850	(24,5)
6,0 m	kg									*3 680	*3 680			*2 040	*2 040	*8.42
(19,7 ft)	lb									*8 110	*8 110			*4 500	*4 500	(27,6)
4,5 m	kg							*3 970	*3 970	*3 920	3 670	*2 130	*2 130	*1 990	*1 990	9,03
(14,8 ft)	lb							*8 750	*8 750	*8 640	8 090	*4 700	*4 700	*4 390	*4 390	(29,6)
3,0 m	kg					*5 840	*5 840	*4 860	*4 860	*4 380	3 530	*3 400	2 600	*2 010	*2 010	9,36
(9,8 ft)	lb					*12 870	*12 870	*10 710	*10 710	*9 660	7 780	*7 500	5 730	*4 430	*4 430	(30,7)
1,5 m	kg			*9 190	*9 190	*7 830	7 200	*5 880	4 710	*4 940	3 370	*3 930	2 530	*2 100	*2 100	9,43
(4,9 ft)	lb			*20 260	*20 260	*17 260	15 870	*12 960	10 380	*10 890	7 430	*8 660	5 580	*4 630	*4 630	(30,9)
Marklinje	kg			*7 490	*7 490	*9 340	6 750	*6 760	4 470	5 180	3 240	*3 690	2 470	*2 290	*2 290	9,26
	lb			*16 510	*16 510	*20 590	14 880	*14 900	9 850	11 420	7 140	*8 140	5 450	*5 050	*5 050	(30,4)
-1,5 m	kg	*5 580	*5 580	*9 610	*9 610	*10 100	6 530	7 100	4 320	5 090	3 150			*2 600	2 520	8,83
(-4,9 ft)	lb	*12 300	*12 300	*21 190	*21 190	*22 270	14 400	15 650	9 520	11 220	6 940			*5 730	5 560	(29,0)
-3,0 m	kg	*8 660	*8 660	*13 300	12 690	*10 130	6 500	7 050	4 280	5 080	3 150			*3 160	2 860	8,10
(-9,8 ft)	lb	*19 090	*19 090	*29 320	27 980	*22 330	14 330	15 540	9 440	11 200	6 940			*6 970	6 310	(26,6)
-4,5 m	kg	*12 540	*12 540	*13 730	12 970	*9 330	6 620	*6 800	4 370					*4 350	3 590	6,97
(-14,8 ft)	lb	*27 650	*27 650	*30 270	28 590	*20 570	14 590	*14 990	9 630					*9 590	7 910	(22,9)
-6,0 m	kg					*6 950	6 950									
-19,7 ft	lb					*15 320	15 320									

1. Lyftkapaciteten baseras på ISO 10567.
2. HX A-seriens lyftkapacitet överstiger inte 75 % av tipplasten då maskinen står på fast, plan mark eller 87 % av dem maximala hydrauliska kapaciteten.
3. Lyftpunkten är skopans svängmonteringstapp på armen (utan skopans massa).
4. (*) anger att lasten begränsas av den hydrauliska kapaciteten.
5. Varning: Observera lokala föreskrifter och instruktioner för lyftoperationer.

LYFTKAPACITET

Nominellt över framdelen Nominellt över sidan eller 360 grader

HX210AL TVÅDELAD BOM

Bom 5,65 m (18' 6")/Arm 2,0 m (6' 7")/CWT 3 800 kg (8 380 lb) /Bandplatta 800 mm (32") tre kammar

Lyftpunkts-höjd m (ft)		Lyftpunktsradie								Vid max. räckvidd		
		3,0 m (9,8 ft)		4,5 m (14,8 ft)		6,0 m (19,7 ft)		7,5 m (24,6 ft)		Kapacitet		Räckvidd
												m (ft)
7,5 m	kg			*7 000	*7 000					*6 640	*6 640	5,02
(24,6 ft)	lb			*15 430	*15 430					*14 640	*14 640	(16,5)
6,0 m	kg	*9 600	*9 600	*7 050	*7 050	*5 610	5 210			*5 430	4 690	6,37
(19,7 ft)	lb	*21 160	*21 160	*15 540	*15 540	*12 370	11 490			*11 970	10 340	(20,9)
4,5 m	kg			*8 100	*7 900	*5 830	5 070			*4 950	3 810	7,15
(14,8 ft)	lb			*17 860	17,420	*12 850	11 180			*10 910	8 400	(23,5)
3,0 m	kg					*6 410	4 830	*4 840	3 460	*4 800	3 410	7,56
(9,8 ft)	lb					*14 130	10 650	*10 670	7 630	*10 580	7 520	(24,8)
1,5 m	kg					*7 140	4 610	*5 020	3 380	*4 890	3 280	7,65
(4,9 ft)	lb					*15 740	10 160	*11 070	7 450	*10 780	7 230	(25,1)
Marklinje	kg			*9 770	6 690	7 330	4 490			*5 250	3 370	7,44
	lb			*21 540	14 750	16 160	9 900			*11 570	7 430	(24,4)
-1,5 m	kg			*8 360	6 720	*6 410	4 480			*5 030	3 760	6,90
(-4,9 ft)	lb			*18 430	14 820	*14 130	9 880			*11 090	8 290	(22,6)

Bom 5,65 m (18' 6")/Arm 2,4 m (7' 10")/CWT 3 800 kg (8 380 lb)/Bandplatta 800 mm (32") tre kammar

Lyftpunkts-höjd m (ft)		Lyftpunktsradie								Vid max. räckvidd		
		3,0 m (9,8 ft)		4,5 m (14,8 ft)		6,0 m (19,7 ft)		7,5 m (24,6 ft)		Kapacitet		Räckvidd
												m (ft)
9,0 m	kg									*6 600	*6 600	3,38
(29,5 ft)	lb									*14 550	*14 550	(11,1)
7,5 m	kg			*6 520	*6 520					*4 880	*4 880	5,62
(24,6 ft)	lb			*14 370	*14 370					*10 760	*10 760	(18,4)
6,0 m	kg			*6 640	*6 640	*5 300	5 280			*4 360	4 180	6,85
(19,7 ft)	lb			*14 640	*14 640	*11 680	11 640			*9 610	9 220	(22,5)
4,5 m	kg			*7 560	*7 560	*5 560	5 120	*4 500	3 550	*4 200	3 480	7,58
(14,8 ft)	lb			*16 670	*16 670	*12 260	11 290	*9 920	7 830	*9 260	7 670	(24,9)
3,0 m	kg			*9 640	7 390	*6 130	4 860	*4 620	3 470	*4 230	3 140	7,97
(9,8 ft)	lb			*21 250	16 290	*13 510	10 710	*10 190	7 650	*9 330	6 920	(26,1)
1,5 m	kg			*10 330	6 880	*6 880	4 610	*4 850	3 360	*4 420	3 030	8,05
(4,9 ft)	lb			*22 770	15 170	*15 170	10 160	*10 690	7 410	*9 740	6 680	(26,4)
Marklinje	kg			*10 010	6 660	7 300	4 460	*5 060	3 290	*4 710	3 100	7 85
	lb			*22 070	14 680	16 090	9 830	*11 160	7 250	*10 380	6 830	(25,8)
-1,5 m	kg	*10 590	*10 590	*8 830	6 650	*6 710	4 420			*4 810	3 410	7,34
(-4,9 ft)	lb	*23 350	*23 350	*19 470	14 660	*14 790	9 740			*10 600	7 520	(24,1)
-3,0 m	kg			*6 690	*6 690	*4 850	4 530					
(-9,8 ft)	lb			*14 750	*14 750	*10 690	9 990					

1. Lyftkapaciteten baseras på ISO 10567.
2. HX A-seriens lyftkapacitet överstiger inte 75 % av tipplasten då maskinen står på fast, plan mark eller 87 % av dem maximala hydrauliska kapaciteten.
3. Lyftpunkten är skopans svängmonteringstapp på armen (utan skopans massa).
4. (*) anger att lasten begränsas av den hydrauliska kapaciteten.
5. Varning: Observera lokala föreskrifter och instruktioner för lyftoperationer.

LYFTKAPACITET

Nominellt över framdelen Nominellt över sidan eller 360 grader

HX210AL TVÅDELAD BOM

Bom 5,65 m (18' 6")/Arm 2,92 m (9' 7")/CWT 3 800 kg (8 380 lb)/Bandplatta 800 mm (32") tre kammar

Lyftpunkts-höjd m (ft)		Lyftpunktsradie								Vid max. räckvidd		
		3,0 m (9,8 ft)		4,5 m (14,8 ft)		6,0 m (19,7 ft)		7,5 m (24,6 ft)		Kapacitet		Räckvidd
												m (ft)
9,0 m	kg									*3 940	*3 940	4,46
(29,5 ft)	lb									*8 690	*8 690	(14,6)
7,5 m	kg			*6 020	*6 020	*4 590	*4 590			*3 130	*3 130	6,32
(24,6 ft)	lb			*13 270	*13 270	*10 120	*10 120			*6 900	*6 900	(20,7)
6,0 m	kg			*6 170	*6 170	*4 950	*4 950			*2 830	*2 830	7,43
(19,7 ft)	lb			*13 600	*13 600	*10 910	*10 910			*3 240	*6 240	(24,4)
4,5 m	kg	*9 140	*9 140	*6 930	*6 930	*5 220	5 180	*4 200	3 590	*2 730	*2 730	8,11
(14,8 ft)	lb	*20 150	*20 150	*15 280	*15 280	*11 510	11 420	*9 260	7 910	*6 020	*6 020	(26,6)
3,0 m	kg			*8 690	7 550	*5 770	4 900	*4 380	3 470	*2 750	*2 750	8,47
(9,8 ft)	lb			*19 160	16 640	*12 720	10 800	*9 660	7 650	*6 060	*6 060	(27,8)
1,5 m	kg			*10 100	6 960	*6 520	4 620	*4 640	3 340	*2 870	2 730	8,55
(4,9 ft)	lb			*22 270	15 340	*14 370	10 190	*10 230	7 360	*6 330	6 020	(28,1)
Marklinje	kg			*10 160	6 640	*7 260	4 430	*4 890	3 240	*3 130	2 790	8,36
	lb			*22 400	14 640	*16 010	9 770	*10 780	7 140	*6 900	6 150	(27,4)
-1,5 m	kg	*10 190	*10 190	*9 300	6 550	*6 970	4 350	*5 040	3 220	*3 600	3 020	7,88
(-4,9 ft)	lb	*22 470	*22 470	*20 500	14 440	*15 370	9 590	*11 110	7 100	*7 940	6 660	(25,9)
-3,0 m	kg	*9 470	*9 470	*7 530	6 630	*5 620	4 390			*3 990	3 580	7,05
(-9,8 ft)	lb	*20 880	*20 880	*16 600	14 620	*12 390	9 680			*8 800	7 890	(23,1)

Bom 5,65 m (18' 6")/Arm 3,9 m (12' 10")/CWT 3 800 kg (8 380 lb)/Bandplatta 800 mm (32") tre kammar

Lyftpunkts-höjd m (ft)		Lyftpunktsradie												Vid max. räckvidd		
		1,5 m (4,9 ft)		3,0 m (9,8 ft)		4,5 m (14,8 ft)		6,0 m (19,7 ft)		7,5 m (24,6 ft)		9,0 m (29,5 ft)		Kapacitet		Räckvidd
																m (ft)
9,0 m	kg							*2 890	*2 890					*2 530	*2 530	6,1
(29,5 ft)	lb							*6 370	*6 370					*5 580	*5 580	(20,0)
7,5 m	kg							*4 370	*4 370	*2 390	*2 390			*2 150	*2 150	7,56
(24,6 ft)	lb							*9 630	*9 630	*5 270	*5 270			*4 740	*4 740	(24,8)
6,0 m	kg							*4 400	*4 400	*3 670	*3 670			*1 980	*1 980	8,50
(19,7 ft)	lb							*9 700	*9 700	*8 090	*8 090			*4 370	*4 370	(27,9)
4,5 m	kg					*4 900	*4 900	*4 630	*4 630	*3 760	3 660	*2 410	*2 410	*1 910	*1 910	9,10
(14,8 ft)	lb					*10 800	*10 800	*10 210	*10 210	*8 290	8 070	*5 310	*5 310	*4 210	*4 210	(29,9)
3,0 m	kg			*11 780	*11 780	*7 130	*7 130	*5 100	5 010	*3 950	3 500	*3 230	2 550	*1 910	*1 910	9,43
(9,8 ft)	lb			*25 970	*25 970	*15 720	*15 720	*11 240	11 050	*8 710	7 720	*7 120	5 620	*4 210	*4 210	(30,9)
1,5 m	kg					*9 340	7 140	*5 800	4 660	*4 230	3 320	*3 330	2 470	*1 990	*1 990	9,50
(4,9 ft)	lb					*20 590	15 740	*12 790	10 270	*9 330	7 320	*7 340	5 450	*4 390	*4 390	(31,2)
Marklinje	kg			*6 980	*6 980	*10 000	6 620	*6 590	4 380	*4 520	3 170	*3 450	2 400	*2 140	*2 140	9,33
	lb			*15 390	*15 390	*22 050	14 590	*14 530	9 660	*9 960	6 990	*7 610	5 290	*4 720	*4 720	(30,6)
-1,5 m	kg	*5 210	*5 210	*9 170	*9 170	*9 770	6 380	7 060	4 210	*4 770	3 070			*2 400	*2 400	8,90
(-4,9 ft)	lb	*11 490	*11 490	*20 220	*20 220	*21 450	14 070	15 560	9 280	*10 520	6 770			*5 290	*5 290	(29,2)
-3,0 m	kg			*12 030	*12 030	*8 650	6 350	*6 430	4 180	*4 700	3 070			*2 870	2 760	8,18
(-9,8 ft)	lb			*26 520	*26 520	*19 070	14 000	*14 180	9 220	*10 360	6 770			*6 330	6 080	(26,8)
-4,5 m	kg					*6 470	*6 470	*4 670	4 280							
(-14,8 ft)	lb					*14 260	*14 260	*10 300	9 440							

1. Lyftkapaciteten baseras på ISO 10567.
2. HX A-seriens lyftkapacitet överstiger inte 75 % av tipplasten då maskinen står på fast, plan mark eller 87 % av dem maximala hydrauliska kapaciteten.
3. Lyftpunkten är skopans svängmonteringstapp på armen (utan skopans massa).
4. (*) anger att lasten begränsas av den hydrauliska kapaciteten.
5. Varning: Observera lokala föreskrifter och instruktioner för lyftoperationer.

LYFTKAPACITET

Nominellt över framdelen Nominellt över sidan eller 360 grader

HX210ANL MONOBOM

Bom 5,65 m (18' 6")/Arm 2,92 m (9' 7")/CWT 4 700 kg (10 360 lb)/Bandplatta 500 mm (20") tre kammar

Lyftpunkts-höjd m (ft)		Lyftpunktsradie										Vid max. räckvidd		
		1,5 m (4,9 ft)		3,0 m (9,8 ft)		4,5 m (14,8 ft)		6,0 m (19,7 ft)		7,5 m (24,6 ft)		Kapacitet		Räckvidd
														m (ft)
7,5 m	kg							*4 250	*4 250			*3 190	*3 190	6,24
(24,6 ft)	lb							*9 370	*9 370			*7 030	*7 030	(20,5)
6,0 m	kg							*4 440	*4 440			*2 920	*2 920	7,36
(19,7 ft)	lb							*9 790	*9 790			*6 440	*6 440	(24,1)
4,5 m	kg							*4 950	4 660	*4 730	3 270	*2 840	*2 840	8,05
(14,8 ft)	lb							*10 910	10 270	*10 430	7 210	*6 260	*6 260	(26,4)
3,0 m	kg					*7 370	6 680	*5 790	4 420	*5 090	3 170	*2 880	2 640	8,41
(9,8 ft)	lb					*16 250	14 730	*12 760	9 740	*11 220	6 990	*6 350	5 820	(27,6)
1,5 m	kg					*9 140	6 200	*6 690	4 190	*5 540	3 060	*3 040	2 540	8,49
(4,9 ft)	lb					*20 150	13 670	*14 750	9 240	*12 210	6 750	*6 700	5 600	(27,9)
Marklinje	kg			*6 220	*6 220	*10 180	5 940	*7 360	4 030	5 530	2 970	*3 360	2 590	8,30
	lb			*13 710	*13 710	*22 440	13 100	*16 230	8 880	12 190	6 550	*7 410	5 710	(27,2)
-1,5 m	kg	*6 700	*6 700	*10 680	*10 680	*10 430	5 860	7 600	3 950	5 500	2 950	*3 920	2 800	7,82
(-4,9 ft)	lb	*14 770	*14 770	*23 550	*23 550	*22 990	12 920	16 760	8 710	12 130	6 500	*8 640	6 170	(25,7)
-3,0 m	kg	*11 310	*11 310	*14 370	11 030	*9 920	5 910	*7 310	3 990			*5 050	3 300	6,98
(-9,8 ft)	lb	*24 930	*24 930	*31 680	24 320	*21 870	13 030	*16 120	8 800			*11 130	7 280	(22,9)
-4,5 m	kg			*11 800	11 380	*8 290	6 120					*6 180	4 550	5,63
(-14,8 ft)	lb			*26 010	25 090	*18 280	13 490					*13 620	10 030	(18,5)

Bom 5,65 m (18' 6")/Arm 2,40 m (7' 9")/CWT 4 700 kg (10 360 lb)/Bandplatta 500 mm (20") tre kammar

Lyftpunkts-höjd m (ft)		Lyftpunktsradie								Vid max. räckvidd		
		3,0 m (9,8 ft)		4,5 m (14,8 ft)		6,0 m (19,7 ft)		7,5 m (24,6 ft)		Kapacitet		Räckvidd
												m (ft)
7,5 m	kg									*4 900	*4 900	5,55
(24,6 ft)	lb									*10 800	*10 800	(18,2)
6,0 m	kg					*5 010	4 750			*4 430	3 870	6,79
(19,7 ft)	lb					*11 050	10 470			*9 770	8 530	(22,3)
4,5 m	kg			*6 310	*6 310	*5 450	4 620	*4 610	3 250	*4 300	3 230	7,53
(14,8 ft)	lb			*13 910	*13 910	*12 020	10 190	*10 160	7 170	*9 480	7 120	(24,7)
3,0 m	kg			*8 130	6 570	*6 240	4 400	*5 450	3 180	*4 380	2 920	7,92
(9,8 ft)	lb			*17 920	14 480	*13 760	9 700	*12 020	7 010	*9 660	6 440	(26,0)
1,5 m	kg			*9 720	6 160	*7 050	4 200	5 650	3 090	*4 650	2 810	8,01
(4,9 ft)	lb			*21 430	13 580	*15 540	9 260	12 460	6 810	*10 250	6 190	(26,3)
Marklinje	kg			*10 470	5 970	*7 600	4 060	5 580	3 030	*5 170	2 870	7,80
	lb			*23 080	13 160	*16 760	8 950	12 300	6 680	*11 400	6 330	(25,6)
-1,5 m	kg	*11 180	11 090	*10 420	5 950	7 670	4 030			5 820	3 150	7,29
(-4,9 ft)	lb	*24 650	24 450	*22 970	13 120	16 910	8 880			12 830	6 940	(23,9)
-3,0 m	kg	*13 470	11 270	*9 600	6 050	*7 030	4 110			*6 400	3 820	6,38
(-9,8 ft)	lb	*29 700	24 850	*21 160	13 340	*15 500	9 060			*14 110	8 420	(20,9)
-4,5 m	kg			*7 230	6 330					*6 450	5 740	4,85
(-14,8 ft)	lb			*15 940	13 960					*14 220	12 650	(15,9)

1. Lyftkapaciteten baseras på ISO 10567.
2. HX A-seriens lyftkapacitet överstiger inte 75 % av tipplasten då maskinen står på fast, plan mark eller 87 % av dem maximala hydrauliska kapaciteten.
3. Lyftpunkten är skopans svängmonteringstapp på armen (utan skopans massa).
4. (*) anger att lasten begränsas av den hydrauliska kapaciteten.
5. Varning: Observera lokala föreskrifter och instruktioner för lyftoperationer.

LYFTKAPACITET

Nominellt över framdelen Nominellt över sidan eller 360 grader

HX210ANL TVÅDELAD BOM

Bom 5,65 m (18' 6")/Arm 2,92 m (9' 7")/CWT 3 800 kg (8 380 lb)/Bandplatta 800 mm (32") tre kammar

Lyftpunkts-höjd m (ft)		Lyftpunktsradie								Vid max. räckvidd		
		3,0 m (9,8 ft)		4,5 m (14,8 ft)		6,0 m (19,7 ft)		7,5 m (24,6 ft)		Kapacitet		Räckvidd
												m (ft)
9,0 m	kg									*3 940	*3 940	4,46
(29,5 ft)	lb									*8 690	*8 690	(14,6)
7,5 m	kg			*6 020	*6 020	*4 590	*4 590			*3 130	*3 130	6,32
(24,6 ft)	lb			*13 270	*13 270	*10 120	*10 120			*6 900	*6 900	(20,7)
6,0 m	kg			*6 170	*6 170	*4 950	4 800			*2 830	*2 830	7,43
(19,7 ft)	lb			*13 600	*13 600	*10 910	10 910			*6 240	*6 240	(24,4)
4,5 m	kg	*9 140	*9 140	*6 930	*6 930	*5 220	5 190	*4 200	3 600	*2 730	*2 730	8,11
(14,8 ft)	lb	*20 150	*20 150	*15 280	*15 280	*11 510	11 440	*9 260	7 940	*6 020	*6 020	(26,6)
3,0 m	kg			*8 690	7 570	*5 770	4 920	*4 380	3 490	*2 750	2 750	8,47
(9,8 ft)	lb			*19 160	16 690	*12 720	10 850	*9 660	7 690	*6 060	6 060	(27,8)
1,5 m	kg			*10 100	6 980	*6 520	4 640	*4 640	3 350	*2 870	2 740	8,55
(4,9 ft)	lb			*22 270	15 390	*14 370	10 230	*10 230	7 390	*6 330	6 040	(28,1)
Marklinje	kg			*10 160	6 660	*7 260	4 440	*4 890	3 250	*3 130	2 800	8,36
	lb			*22 400	14 680	*16 010	9 790	*10 780	7 170	*6 900	6 170	(27,4)
-1,5 m	kg	*10 190	*10 190	*9 300	6 570	*6 970	4 360	*5 040	3 230	*3 600	3 030	7,88
(-4,9 ft)	lb	*22 470	*22 470	*20 500	14 480	*15 370	9 610	*11 110	7 120	*7 940	6 680	(25,9)
-3,0 m	kg	*9 470	*9 470	*7 530	6 650	*5 620	4 410			*3 990	3 590	7,05
(-9,8 ft)	lb	*20 880	*20 880	*16 600	14 660	*12 390	9 720			*8 800	7 910	(23,1)

Bom 5,65 m (18' 6")/Arm 2,40 m (7' 9")/CWT 3 800 kg (8 380 lb)/Bandplatta 800 mm (32") tre kammar

Lyftpunkts-höjd m (ft)		Lyftpunktsradie								Vid max. räckvidd		
		3,0 m (9,8 ft)		4,5 m (14,8 ft)		6,0 m (19,7 ft)		7,5 m (24,6 ft)		Kapacitet		Räckvidd
												m (ft)
9,0 m	kg									*6 600	*6 600	3,38
(29,5 ft)	lb									*14 550	*14 550	(11,1)
7,5 m	kg			*6 520	*6 520					*4 880	*4 880	5,62
(24,6 ft)	lb			*14 370	*14 370					*10 760	*10 760	(18,4)
6,0 m	kg			*6 640	*6 640	*5 300	5 290			*4 360	4 200	6,85
(19,7 ft)	lb			*14 640	*14 640	*11 680	11 660			*9 610	9 260	(22,5)
4,5 m	kg			*7 560	7 560	*5 560	5 130	*4 500	3 560	*4 200	3 490	7,58
(14,8 ft)	lb			*16 670	16 670	*12 260	11 310	*9 920	7 850	*9 260	7 690	(24,9)
3,0 m	kg			*9 640	7 420	*6 130	4 880	*4 620	3 480	*4 230	3 150	7,97
(9,8 ft)	lb			*21 250	16 360	*13 510	10 760	*10 190	7 670	*9 330	6 940	(26,1)
1,5 m	kg			*10 330	6 910	*6 880	4 630	*4 850	3 370	*4 420	3 040	8,05
(4,9 ft)	lb			*22 770	15 230	*15 170	10 210	*10 690	7 430	*9 740	6 700	(26,4)
Marklinje	kg			*10 010	6 690	*7 460	4 480	*5 060	3 300	*4 710	3 110	7,85
	lb			*22 070	14 750	*16 450	9 880	*11 160	7 280	*10 380	6 860	(25,8)
-1,5 m	kg	*10 590	*10 590	*8 830	6 670	*6 710	4 440			*4 810	3 420	7,34
(-4,9 ft)	lb	*23 350	*23 350	*19 470	14 700	*14 790	9 790			*10 600	7 540	(24,1)
-3,0 m	kg			*6 690	6 690	*4 850	4 540					
(-9,8 ft)	lb			*14 750	14 750	*10 690	10 010					

1. Lyftkapaciteten baseras på ISO 10567.
2. HX A-seriens lyftkapacitet överstiger inte 75 % av tipplasten då maskinen står på fast, plan mark eller 87 % av dem maximala hydrauliska kapaciteten.
3. Lyftpunkten är skopans svängmonteringstapp på armen (utan skopans massa).
4. (*) anger att lasten begränsas av den hydrauliska kapaciteten.
5. Varning: Observera lokala föreskrifter och instruktioner för lyftoperationer.

URVALSGUIDE FÖR SKOPA

SKOPOR

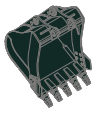
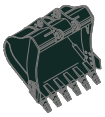

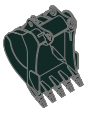

SAE rågad m³ (yd³)	◈ 0,80 (1,05)	◈ 1,34 (1,75)	■ 0,90 (1,18)	◉ 0,87 (1,14)
	◈ 0,87 (1,14)		■ 1,05 (1,37)	
	◈ 0,92 (1,20)		■ 0,85 (1,11)	
	◈ 1,10 (1,44)		■ 1,00 (1,31)	
	◈ 1,20 (1,57)		■ 1,15 (1,50)	

	Kapacitet m³ (yd³)		Bredd mm (in)	Vikt kg (lb)	Tand (EA)	Rekommendation mm (ft. in.)						
						5 650 (18' 6") monobom				5 650 (2PCS) (18' 6") monobom		
Typ	SAE rågad	CECE rågad	Utan sidoskär			2 000 (6' 7") Arm	2 400 (7' 10") Arm	2 920 (9' 7") Arm	3 900 (12' 10") Arm	2 000 (6' 7") Arm	2 400 (7' 10") Arm	2 920 (9' 7") Arm
HX210AL	◈ 0,80 (1,05)	0,70 (0,92)	1 070 (42")	770 (1 700)	5	●	●	●	○	●	●	●
	◈ 0,87 (1,14)	0,76 (0,99)	1 140 (45")	804 (1 770)	5	●	●	●	○	●	●	●
	◈ 0,92 (1,20)	0,80 (1,05)	1 190 (47")	820 (1 810)	5	●	●	●	■	●	●	●
	◈ 1,10 (1,44)	0,96 (1,26)	1 375 (54")	890 (1 960)	5	●	○	■	▲	●	○	■
	◈ 1,20 (1,57)	1,05 (1,37)	1 390 (55")	920 (2 030)	5	○	○	■	▲	○	■	■
	◈ 1,34 (1,75)	1,17 (1,53)	1 525 (60")	990 (2 180)	6	○	■	▲	-	■	■	▲
	■ 0,90 (1,18)	0,79 (1,03)	1 210 (48")	880 (1 940)	5	●	●	●	■	●	●	○
	■ 1,05 (1,37)	0,92 (1,20)	1 355 (53")	940 (2 070)	5	●	●	○	▲	●	○	■
	■ 0,85 (1,11)	0,76 (0,99)	962 (38")	860 (1 900)	4	●	●	●	○	●	●	●
	■ 1,00 (1,31)	0,89 (1,16)	1 112 (44")	950 (2,090)	5	●	●	○	▲	●	●	○
	■ 1,15 (1,50)	1,01 (1,32)	1 262 (50")	1 030 (2 270)	6	●	○	■	▲	○	○	■
	◉ 0,87 (1,14)	0,77 (1,01)	1 195 (47")	940 (2 070)	5	●	●	●	-	●	●	●
HX210ANL	◈ 0,80 (1,05)	0,70 (0,92)	1 070 (42")	770 (1 700)	5	●	●	○	▲	●	●	●
	◈ 0,87 (1,14)	0,76 (0,99)	1 140 (45")	804 (1 770)	5	●	○	■	▲	●	●	○
	◈ 0,92 (1,20)	0,80 (1,05)	1 190 (47")	820 (1 810)	5	●	○	■	x	●	○	■
	◈ 1,10 (1,44)	0,96 (1,26)	1 375 (54")	890 (1 960)	5	■	■	▲	x	○	■	▲
	◈ 1,20 (1,57)	1,05 (1,37)	1 390 (55")	920 (2 030)	5	■	▲	x	x	■	■	▲
	◈ 1,34 (1,75)	1,17 (1,53)	1 525 (60")	990 (2 180)	6	▲	▲	x	x	■	▲	x
	■ 0,90 (1,18)	0,79 (1,03)	1 210 (48")	880 (1 940)	5	●	○	■	x	●	○	■
	■ 1,05 (1,37)	0,92 (1,20)	1 355 (53")	940 (2 070)	5	■	■	▲	x	○	■	▲
	■ 0,85 (1,11)	0,76 (0,99)	962 (38")	860 (1 900)	4	●	○	■	▲	●	●	○
	■ 1,00 (1,31)	0,89 (1,16)	1 112 (44")	950 (2,090)	5	○	■	▲	x	○	○	■
	■ 1,15 (1,50)	1,01 (1,32)	1 262 (50")	1 030 (2 270)	6	■	▲	x	x	■	■	▲
	◉ 0,87 (1,14)	0,77 (1,01)	1 195 (47")	940 (2 070)	5	●	○	■	x	●	●	○

◈ Allround
■ Heavy Duty
◉ Sten-HD

● Tillämpligt för material med en densitet på 2 100 kgf/m³ (3 500 lb/yd³) eller mindre
○ Tillämpligt för material med en densitet på 1 800 kgf/m³ (3 000 lb/yd³) eller mindre
■ Tillämpligt för material med en densitet på 1 500 kgf/m³ (2 500 lb/yd³) eller mindre
▲ Tillämpligt för material med en densitet på 1 200 kgf/m³ (2 000 lb/yd³) eller mindre
x Rekommenderas inte

GRÄVKRAFT

REDSKAP

Bommar och armar svetsas i hela boxsektioner med små påkänningar.
5,65 monobommar och 5,65 tvådelade bommar samt 2,0 m, 2,4 m, 2,92 m och 3,9 m armar finns tillgängliga.

GRÄVKRAFT

Bom	Längd	mm (ft. in.)	5 650 (18' 6")				Anmärkningar:
	Vikt	kg (lb)	1 950 (4 300)				
Arm	Längd	mm (ft. in.)	2 000 (6' 7")	2 400 (7' 10")	2 920 (9' 7")	3 900 (12' 10")	
	Vikt	kg (lb)	975 (2 150)	1 045 (2 300)	1 095 (2 410)	1 295 (2 850)	
Skopans grävkraft	SAE	kN	133,4 (144,8)	133,4 (144,8)	133,4 (144,8)	133,4 (144,8)	[ ]: Effektförstärkning
		kgf	13 600 [14 770]	13 600 [14 770]	13 600 [14 770]	13 600 [14 770]	
		lbf	29 980 [32 560]	29 980 [32 560]	29 980 [32 560]	29 980 [32 560]	
	ISO	kN	152,0 [165,0]	152,0 [165,0]	152,0 [165,0]	152,0 [165,0]	
		kgf	15 500 [16 830]	15 500 [16 830]	15 500 [16 830]	15 500 [16 830]	
		lbf	34 170 [37 100]	34 170 [37 100]	34 170 [37 100]	34 170 [37 100]	
Armens lastkraft	SAE	kN	144,2 [156,5]	119,6 [129,9]	102,0 [110,7]	84,3 [91,6]	
		kgf	14 700 [15 960]	12 200 [13 250]	10 400 [11 290]	8 600 [9 340]	
		lbf	32 410 [35 190]	26 900 [29 210]	22 930 [24 890]	18 960 [20 590]	
	ISO	kN	151,0 [164,0]	125,5 [136,3]	106.9 [116.0]	87,3 [94,7]	
		kgf	15 400 [16 720]	12 800 [13 900]	10 900 [11 830]	8 900 [9 660]	
		lbf	33 950 [36 860]	28 220 [30 640]	24 030 [26 080]	19 620 [21 300]	

Anmärkning: I bomvikten ingår armcylinder, rörledningar och stift
I armvikten ingår skopcylinder, länksystem och stift

STANDARD-/TILLVALSUTRUSTNING

MOTOR	STD
Cummins B4.5	●

HYDRAULSYSTEM	STD
Elektronisk pumpflödesreglering (EPFC)	
3 effektlägen, 2 arbetslägen, användarläge	●
Variabel effektreglering	●
Pumpflödeskontroll	●
Flödesregleringsläge för redskap	●
Automatisk tomgång	●
Elektronisk svängparkeringsbroms	●
Reglage för automatisk motoravstängning	
Elektronisk fläktstyrning	●
Hyundai Bio Hydraulic Oil (HBHO)	●

HYTT OCH INTERIÖR	STD
Hytt enligt ISO-standard	
Vindrutetorkare av "rise up"-typ	●
Radio/USB-spelare	●
Handsfree mobiltelefonsystem med USB	●
12 V eluttag (24 V DC till 12 V DC-omvandlare)	●
Elektriskt signalhorn	●
Allvädersstålhytt med 360° sikt	●
Säkerhetsglas – härdat glas	
Säkerhetsglas – laminerat glas, framruta och fönster	●
Skjut- och infällbar framruta	●
Skjutbar sidoruta (vänster)	●
Låsbar dörr	●
Termobox	●
Förvaringsutrymme	●
Askfat och tändare	
Transparent takkåpa	●
Solskydd	●
Dörr- och hyttlås, enknapps	●
Mekaniskt fjädrad stol med uppvärmning	
Pilotstyrd glidbar joystick	●
System för höjdjustering av konsollåda	●
Automatisk klimatreglering	
Luftkonditionering och värmare	●
Defroster	●
Starthjälp (gallervärmare) för kallt väder	●
Centraliserad övervakning	
8-tums LCD-skärm	●
Motorvarvtal eller trippmätare/acceleration	●
Temperaturmätare för motorkylvätska	●
Max. effekt	●
Låg hastighet/hög hastighet	●
Automatisk tomgång	●
Varningsanordning för överbelastning	●
Check Engine	●
Luftrenare igensatt	●
Indikatorer	●
Eco-mätare	●
Bränslenivåmätare	●
Hydrauloljetemperaturmätare	●
Bränslevärmare	●
Varningar	●
Kommunikationsfel	●
Lågt batteri	●
Klocka	●
Hyttbelysning	
Regnskydd för hyttens framruta	●
Stålskydd på hyttak	
Stol	
Justerbar luftfjädrad stol med uppvärmning	●
Hytt FOG (ISO 10262) nivå 2	
FOPS (Falling Object Protective Structure)·ISO 10262 nivå 2	
Hytt ROPS	
ROPS (överrullningsskydd)·ISO 1211 7-2	●

HYTT	STD
Lyftläge	●
Huvudströmbrytare för batteri	●
Backkamera	
AAVM (Advanced Around View Monitoring)	●
Fyra främre arbetslampor (2 bommonterade, 2 rammonterade)	●
Körlarm	●
Arbetslampa bak	●
Roterande varningslampa	●
Automatisk svängbroms	●
Bomhållningssystem	●
Armhållningssystem	●
Säkerhetsventil för bom- och armcylindrar med varningsanordning för överbelastning	●
Svänglåssystem	
Tre ytterbackspeglar	●
Främre skydd – trådnät	

REDSKAP	STD
Bommar	
5,65 m, 18' 6" mono	●
5,65 m, 18' 6" tvådelad	
Armar	
2,0 m, 6' 7"	
2,4 m, 7' 10"	
2,92 m, 9' 7"	●
3,9 m, 12' 10"	

ÖVRIGT	STD
Avtagbart dammskyddsnät för kylare	●
Avtagbar behållartank	●
Bränslevärmare	●
Bränsleförfilter	●
Självdiagnostiksystem	●
Hi-MATE (fjärrsystem)	●
Batterier (2 × 12 V × 100 Ah)	●
Bränslepåfyllningspump med automatisk stoppfunktion (50 l/min)	●
Enkelverkande rörsats (brytare, etc.)	
Dubbelverkande rörsats (gripskopa etc.)	●
Val mellan 2-vägs proportionell RCV och pedalmanövrering	
Roterande rörsats	
Snabbkopplingsrör	
Snabbkoppling	
One Pedal Straight Travel System	●
Ackumulator för sänkning av arbetsutrustning	●
Mönsterbytesventil (2 mönster)	
Förfinad svängkontroll	
Verktygssats	

UNDERVAGN	STD
Undre skydd för nedre ram (extra)	
Undre skydd för nedre ram (normal)	●
Bandplattor	
Bandplatta med tre kammar (500 mm, 20")	
Bandplatta med tre kammar (600 mm, 24")	
Bandplatta med tre kammar (700 mm, 28")	●
Bandplatta med tre kammar (800 mm, 32")	
Bandplatta med tre kammar (900 mm, 35")	
Bandplatta med två kammar (700 mm, 28")	
Bandstöd	●

* Standard- och tillvalsutrustningen kan variera. Kontakta din Hyundai-återförsäljare för mer information. Maskinens egenskaper kan variera beroende på internationella standarder.
* Bilderna kan visa tillägg och tillvalsutrustning som kanske inte är tillgängliga i ditt land.
* Material och specifikationer kan ändras utan att detta meddelas i förväg.
* Alla mått är avrundade till närmaste heltal.

Specifikationer och konstruktion kan ändras utan föregående meddelande. Bilder av produkterna från Hyundai Construction Equipment Europe kan visa annan utrustning än standardutrustning.

Hyundai Construction Equipment Europe nv,
Hyundailaan 4, 3980 Tessenderlo, Belgium.
Tel: (+32) 14-56-2200 Fax: (+32) 14-59-3405

SV-2021.01 Rev 1

HYUNDAI
CONSTRUCTION EQUIPMENT

EMS

Vi kan maskiner.